MTG100 Series

欧规皮带
European standard belt

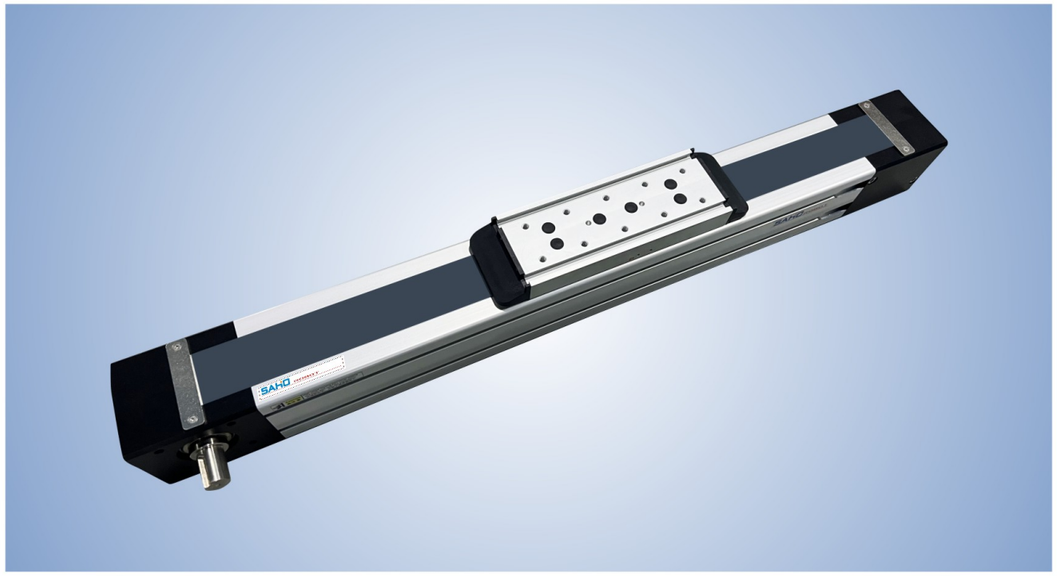

最大行程 Maximum stroke	最高速度 top speed	马达容量 Motor capacity	螺距 Pitch	直线滑轨 Straight track
12000mm	4000mm/s	1500W	224mm	25×18－1支

型号表示方式 Model representation

MTG100 - S500 - LK - RK - 750W - BJ

本机型号 model

行程 trip

行程定制	1-6000mm
50间隔	50mmPitch

左侧驱动轴 Left hand drive shaft

LK	无驱动轴
LV	驱动轴在左侧
LH	驱动轴在右侧
LB	双输出驱动轴

右侧驱动轴 Right drive shaft

RK	无驱动轴
RV	驱动轴在左侧
RH	驱动轴在右侧
RB	双输出驱动轴

伺服马达 Servo motor

1	750W
2	1000W
3	1500W
H	步进电机

滑块长度 Slide length

BJ	标准滑块
DJ	定制滑块

2022产品综合型录

基本仕樣 Specification

性能	位置重复精度 Position repetition accuracy(mm)		±0.05
	螺杆导程(带轮转一周移动距离) Screw lead(mm)		224mm
	最高速度 top speed(mm/s)		4m/s
	最大可搬重量 Maximum carrying weight	水平使用 Horizontal use(kg)	200kg
		垂直使用 Vertical use(kg)	150kg
	标准行程 Standard travel(mm)		接受客户定制最大11000mm
部品	齿形带型号		HTD8m
	齿形带宽度		58mm
	齿形带齿距		8mm
	齿形带最大工作力		2000N
	原点感应器 Home sensor	外挂 Plug in	FC-SPX303Z(NPN)
			LU672-5NA(NPN)

容許負載力距表N.m Allowable Overhang

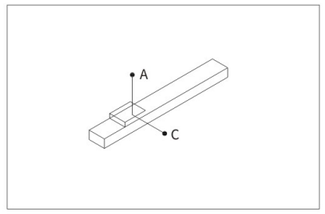

(单位:mm) (Unit:mm)

水平安装	A	C
100kg	500	400
150kg	300	200
200kg	200	100

水平使用時 Static Loading Moment

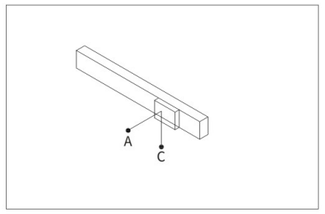

(单位:mm) (Unit:mm)

侧面安装	A	C
50kg	400	500
80kg	200	300
150kg	100	200

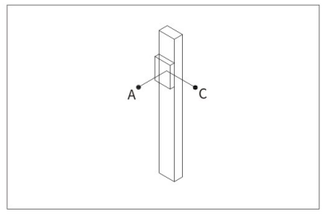

(单位:mm) (Unit:mm)

垂直安装	A	C
50kg	300	200
80kg	150	100
150kg	75	50

出轴方向一览表 List of shaft directions

LB-RB

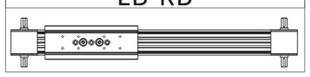

LB-RK

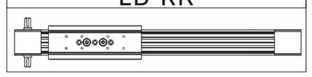

LK-RB

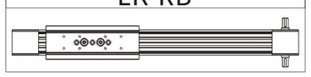

LH-RK

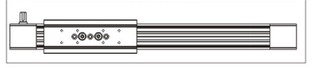

LK-RH

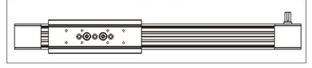

LH-RH

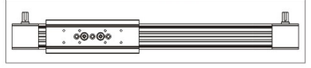

LV-RK

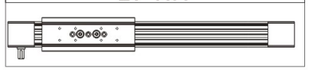

LK-RV

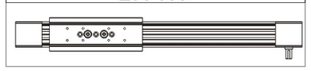

LV-RV

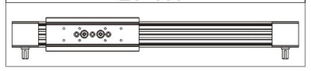

右侧驱动轴

• CAD图面可至www.dgshihai.com下载 •

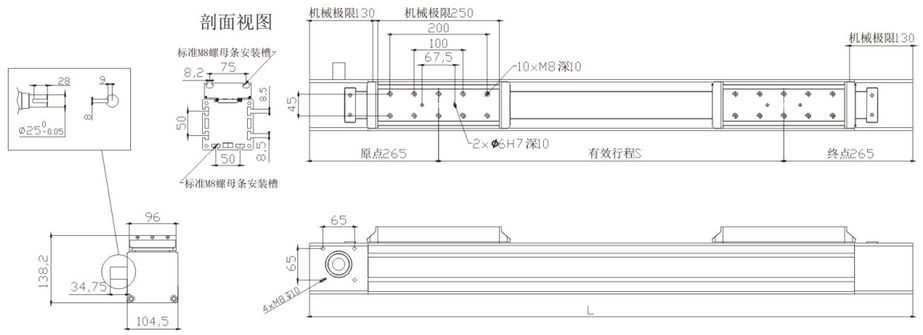

进给常数224

单位 Unit:MM

有效行程 Stroke	100	200	300	400	500	600	700	800	900	1000	1500	2000	2500	3000	3500	4000	4500	5000	5500
L	610	710	810	910	1010	1110	1210	1310	1410	1510	2010	2510	3010	3510	4010	4510	5010	5510	6010
重量(KG)	17.17	18.82	20.47	22.12	23.77	25.42	27.07	28.72	30.37	32.02	40.27	48.51	56.76	65.01	73.26	81.5	89.75	98	106.24

左侧驱动轴

• CAD图面可至www.dgshihai.com下载 •

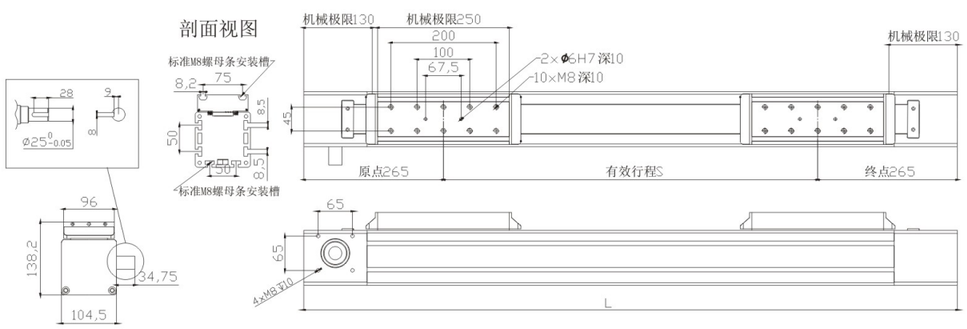

进给常数224

单位 Unit:MM

有效行程 Stroke	100	200	300	400	500	600	700	800	900	1000	1500	2000	2500	3000	3500	4000	4500	5000	5500
L	610	710	810	910	1010	1110	1210	1310	1410	1510	2010	2510	3010	3510	4010	4510	5010	5510	6010
重量(KG)	17.17	18.82	20.47	22.12	23.77	25.42	27.07	28.72	30.37	32.02	40.27	48.51	56.76	65.01	73.26	81.5	89.75	98	106.24

双侧动轴

• CAD图面可至www.dgshihai.com下载 •

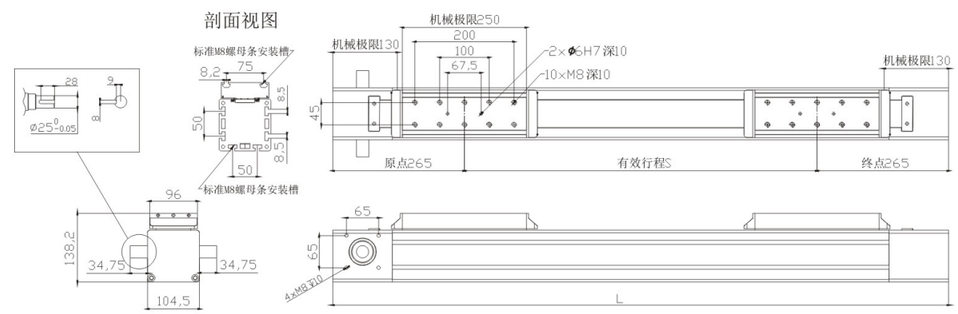

进给常数224

单位 Unit:MM

有效行程 Stroke	100	200	300	400	500	600	700	800	900	1000	1500	2000	2500	3000	3500	4000	4500	5000	5500
L	610	710	810	910	1010	1110	1210	1310	1410	1510	2010	2510	3010	3510	4010	4510	5010	5510	6010
重量(KG)	17.17	18.82	20.47	22.12	23.77	25.42	27.07	28.72	30.37	32.02	40.27	48.51	56.76	65.01	73.26	81.5	89.75	98	106.24
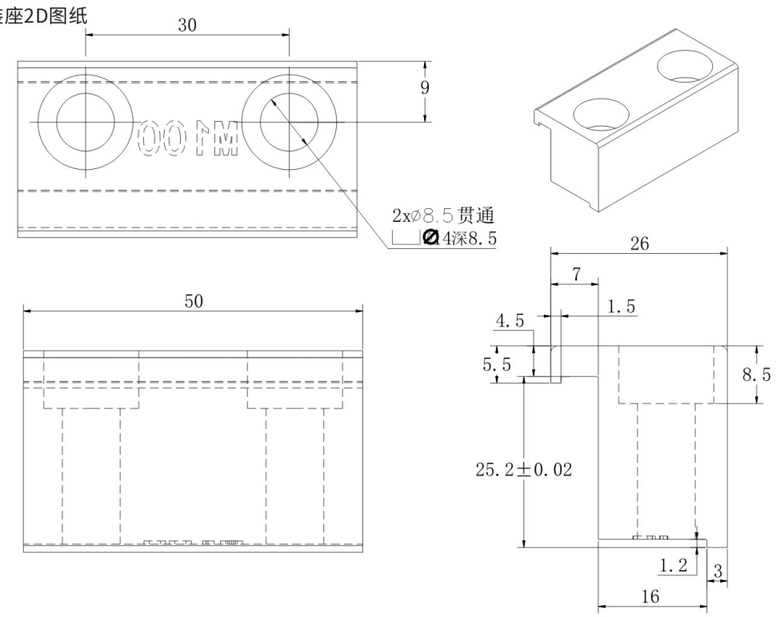
安装座2D图纸